Ficha técnica

LONGORIA

Datos Generales

Artículo : CP 068

Nombre : LONGORIA

Descripción : Cosmetiquera / morral de viaje. Contiene 1 compartimento interno de malla, 1 compartimento interno de plástico y separadores de resorte.

Material : Poliéster / Plástico

Método de impresión : Grabado Láser-Serigrafía

Especificaciones

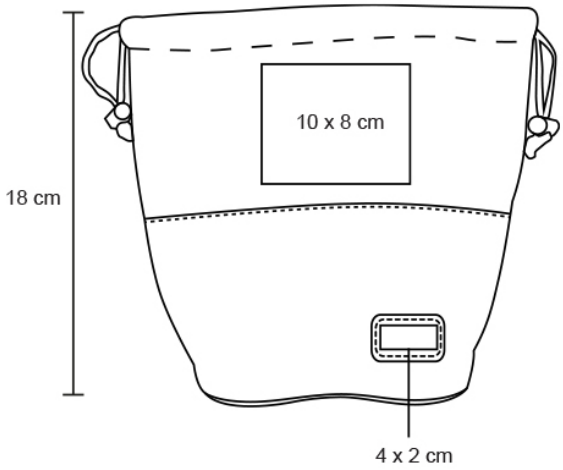

Alto : 18.00 cm.

Ancho : 26.00 cm.

Piezas x caja : 100 pzas.

Medidas Caja : SIN DATO

Peso caja : 16.0 kg.

Area de impresión : 4 x 1 cm

Url 360°