Ficha técnica

GOKU

Datos Generales

Artículo : T 174

Nombre : GOKU

Descripción : Cilindro de plástico de una pared. Incluye válvula de seguridad, popote y tapa con agarradera.

Material : Plástico

Método de impresión : Serigrafía-Tampografía

Especificaciones

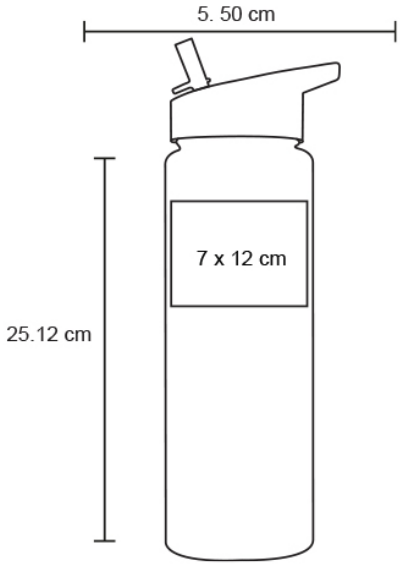

Alto : 25.00 cm.

Ancho : 5.50 cm.

Piezas x caja : 50 pzas.

Medidas Caja : SIN DATO

Peso caja : 5.0 kg.

Area de impresión : 18 x 22.5

Url 360°