Ficha técnica

ENZO

Datos Generales

Artículo : T 29

Nombre : ENZO

Descripción : Cilindro de plástico con chupón de silicón y tapa que sirve como vaso. El envío de este material se hace por separado de base y tapas derivado a los cambios de altura si se traslada a otros lugares de la República. (El stock de la base se maneja por separado).

Material : PET/Elastomero/Poliestireno

Método de impresión : Serigrafía-Tampografía

Especificaciones

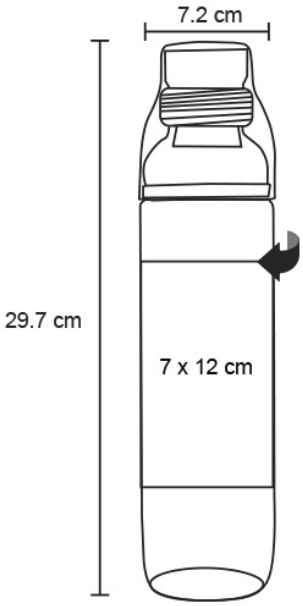

Alto : 29.70 cm.

Ancho : 7.20 cm.

Piezas x caja : 50 pzas.

Medidas Caja : SIN DATO

Peso caja : 6.9 kg.

Area de impresión : 7 x 12 cm

Url 360°

Cilindro de plástico con chupón de silicón y tapa que sirve como vaso. El envío de este material se hace por separado de base y tapas derivado a los cambios de altura si se traslada a otros lugares de la República. (El stock de la base se maneja por separado).

Serigrafía-Tampografía

Medidas Caja :