Ficha técnica

CAMP

Datos Generales

Artículo : HO 073

Nombre : CAMP

Descripción : Asador portátil plegable de acero inoxidable. Incluye parrilla.

Material : Acero Inoxidable

Método de impresión : Grabado Láser-Tampografía

Especificaciones

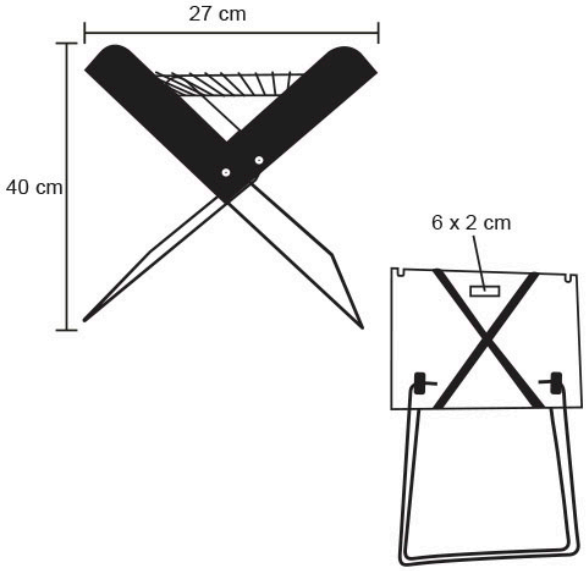

Alto : 40.00 cm.

Ancho : 27.00 cm.

Piezas x caja : 12 pzas.

Medidas Caja : SIN DATO

Peso caja : 13.0 kg.

Area de impresión : 6 x 2 cm

Url 360°